第２５回　幼児個人組手　トーナメント表
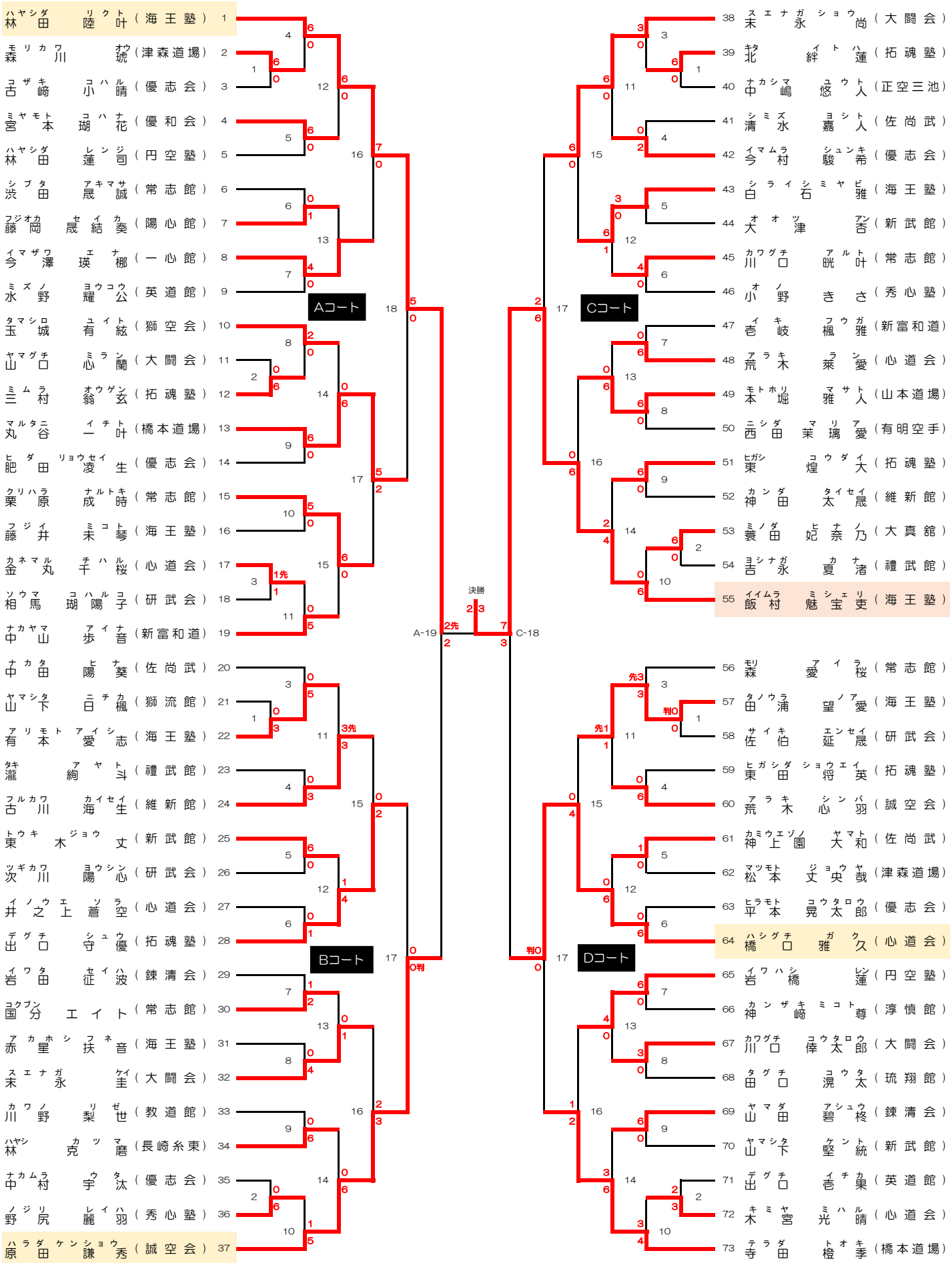
会場：スカイドーム