第２５回　中学生　女子個人組手　トーナメント表
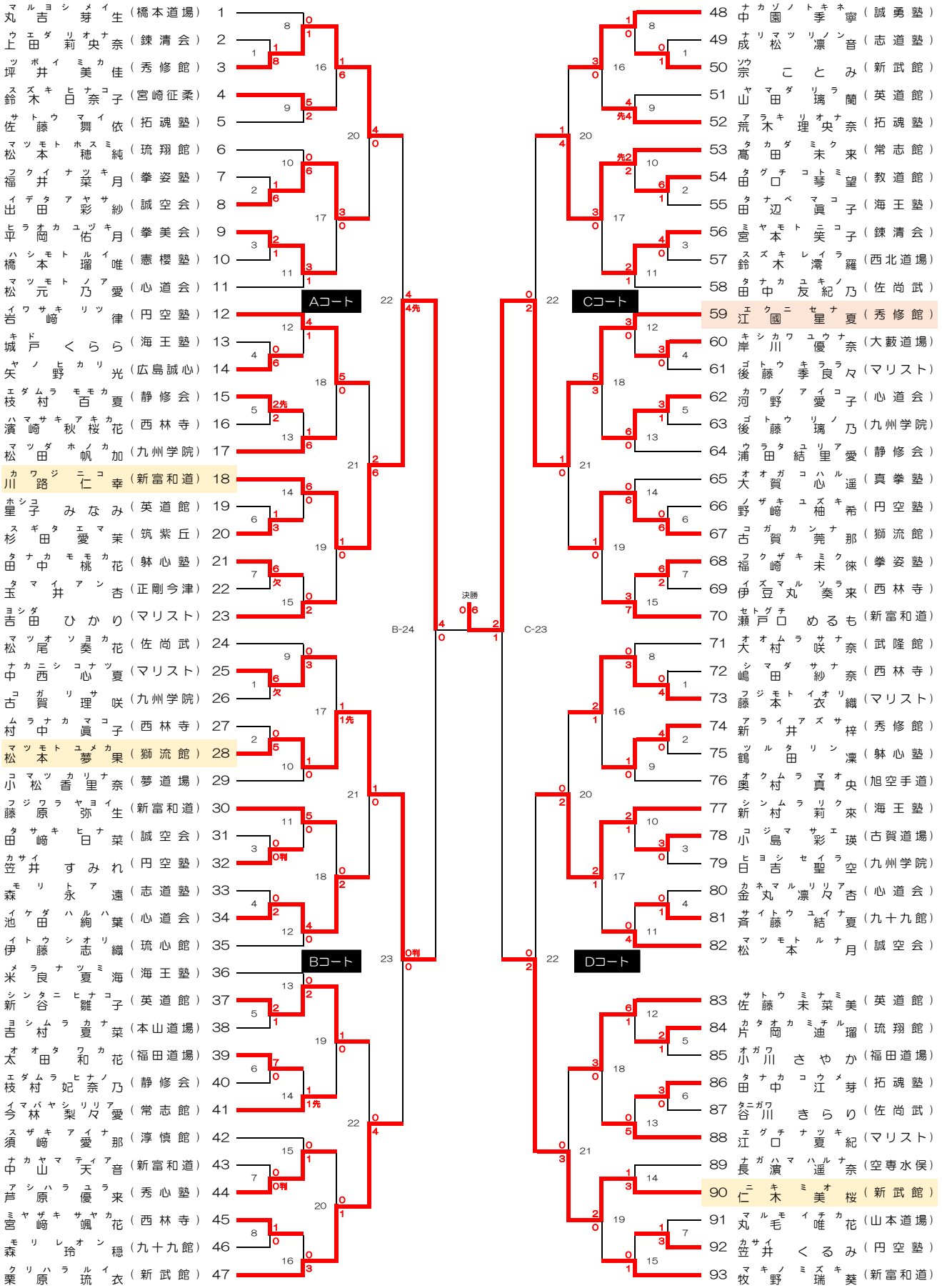
会場：スカイドーム