第26回　3,4年女子個人組手　トーナメント表

会場：スカイドーム
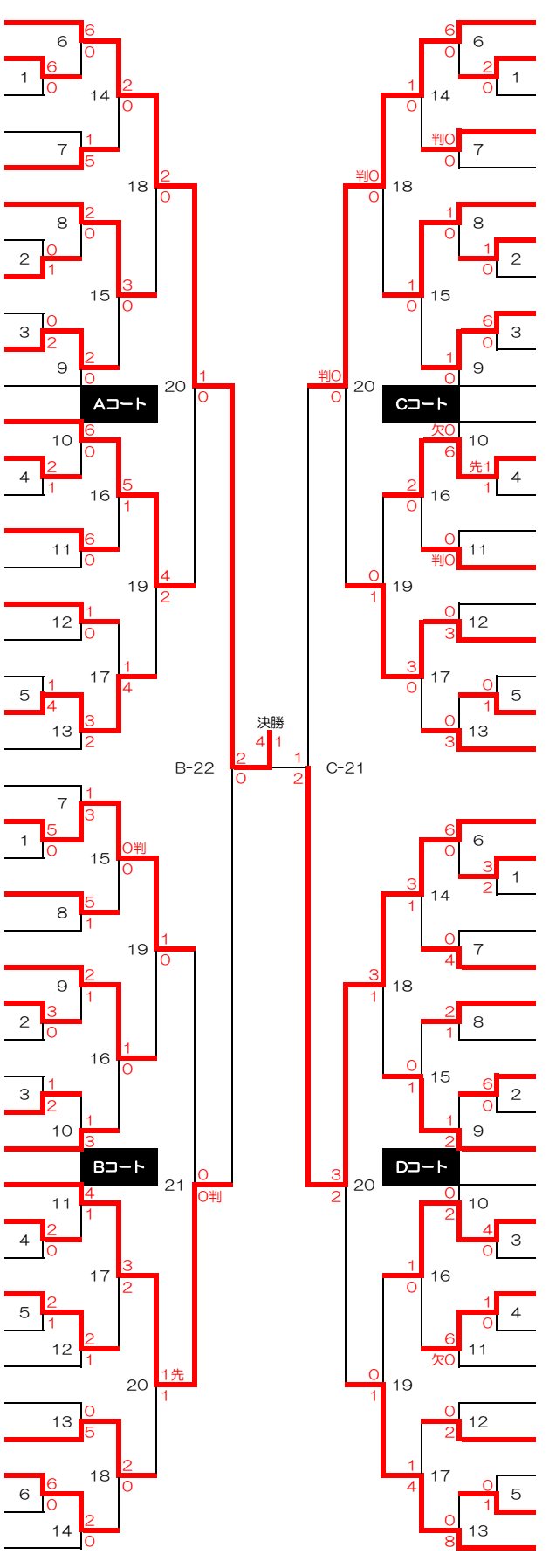
1	東房葵（トウボウアオイ）	新武館
2	吉田怜依（ヨシダレイ）	勝和会
3	黒瀬雅美（クロセマサミ）	海王塾
4	坂本柚華（サカモトユズハ）	拳撃熊本
5	吉田維花（ヨシダイチカ）	獅空会
6	北里瑠希（キタザトルノ）	秀心塾
7	林花那（ハヤシハナ）	古賀道場
8	池田凛（イケダリン）	英道館
9	西岡陽香（ニシオカハルカ）	用木館
10	成政瑠花（ナリマサルカ）	聖武館
11	黒田琉唯（クロダルイ）	夢道場
12	市來優楽（イチキユラ）	緑勝会
13	山本美海（ヤマモトミウナ）	空心津森
14	木原莉愛（キハラリノ）	獅流館
15	大場心結（オオバココミ）	正進館
16	吉山沙良（ヨシヤマサラ）	武隆館
17	西坂彩花（ニシザカアヤカ）	佐世尚武
18	嶋田夢叶（シマダユメカ）	教道館
19	本田沙来（ホンダサラ）	築山
20	蔵前ひまり（クラマエヒマリ）	思永館
21	中園紬寧（ナカゾノユイネ）	誠勇塾
22	伊礼琉愛（イレイリア）	獅空会
23	中村希（ナカムラノゾミ）	誠空会
24	田邊色華（タナベイロハ）	優志会
25	三角心乃花（ミスミコノハ）	円空菊池
26	小川陽菜（オガワヒナ）	拳誠塾
27	濱﨑安那（ハマサキアンナ）	古賀道場
28	波瀬山菜月（ハセヤマナツキ）	秀心塾
29	渡部心海（ワタナベココミ）	南空会
30	上田伊織（ウエダイオリ）	曳汐道場
31	木下陽南望（キノシタヒナノ）	武隆館
32	宮本そら（ミヤモトソラ）	正進館
33	桑川杏奈（クワカワアンナ）	海王塾
34	山田結月（ヤマダユヅキ）	英道館
35	右寺汐莉（ミギテラシオリ）	東背振
36	木代旺嘉（キシロオウカ）	緑勝会
37	北蘭暖（キタカノン）	拓魂塾
38	城戸和十輪（キドオトワ）	新武館
39	小野葵葉（オノアオバ）	秀心塾
40	森ちはる（モリチハル）	天空塾
41	石田仁衣愛（イシダニイナ）	市瀬道場
42	横田夏芽（ヨコタナツメ）	空心津森
43	田原幸来（タハラサラ）	常志館
44	吉田結奈（ヨシダユナ）	常志館
45	重松佳希（シゲマツカノン）	古賀道場
46	尾浦由佳（オウラユカ）	築山
47	名城妃桜（ナシロメイサ）	獅空会
48	今村優希（イマムラユウキ）	武隆館
49	奥村倫那（オクムラリーナ）	秀心塾
50	藤田咲彩（フジタサヤ）	佐世尚武
51	今岡穂花（イマオカホノカ）	天空塾
52	林永麗（ハヤシエナ）	思永館
53	吉永杏渚（ヨシナガアンナ）	禮武館
54	松ケ野幸（マツガノコウ）	夢道場
55	亀川唯華（カメカワユイカ）	正進館
56	宇土絵麻（ウトエマ）	空心津森
57	児玉帆乃香（コダマホノカ）	緑勝会
58	林美琴（ハヤシミコト）	空専水俣
59	楢崎結望（ナラザキユノ）	拳誠塾
60	政岡李旺（マサオカリオ）	新富和道
61	荒木琴心（アラキコトミ）	英道館
62	佐々木杏（ササキアン）	拳撃熊本
63	森内時明（モリウチトア）	瓊友会
64	飯村吏琥愛（イムラリコア）	海王塾
65	中園結衣（ナカゾノユイ）	市瀬道場
66	村上明希（ムラカミアキ）	月心熊本
67	梶村美月（カジムラミツキ）	西北道場
68	神﨑叶（カミザキヨウ）	淳慎館
69	津澤麗蘭（ツザワレイラ）	夢道場
70	伊豆丸夏卯（イズマルナツ）	西林寺
71	馬本陽向（マモトヒナタ）	海王塾
72	一丸綾（イチマルリン）	秀心塾
73	久間姪花（キュウマメイカ）	筑紫丘
74	吉坂瑠結（ヨシザカルイ）	教道館
75	山越ウミ（ヤマゴシウミ）	獅流館
76	堀明寿七（ホリアスナ）	誠勇塾
77	前田愛凛（マエダアイリ）	海王塾
78	小川志歩望（オガワシホミ）	聖武館
79	森山愛月（モリヤマアツ）	緑勝会
80	簑田愛禾（ミノダアイカ）	大真館
81	加藤瑠莉（カトウルリ）	英道館
82	久家杏月（クゲアンツ）	新武館
83	松本葵羽（マツモトアオバ）	空心津森
84	内川蓮香（ウチカワレンカ）	古賀道場
85	石井なな（イシイナナ）	剛柔流会