第26回　中学生　女子個人組手　トーナメント表

会場：スカイドーム
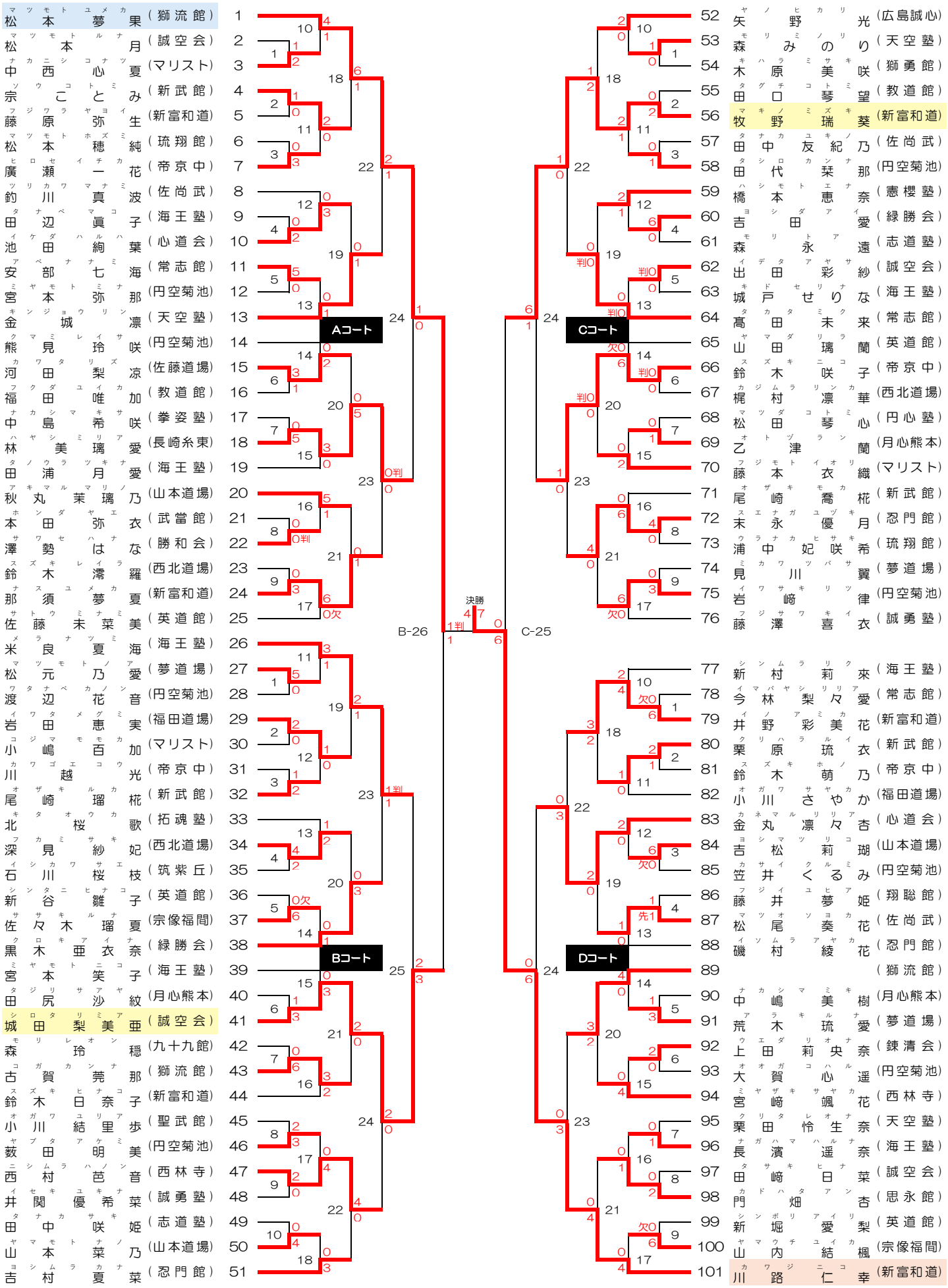
1	松本夢果	（獅流館）
2	松本月	（誠空会）
3	中西心夏	（マリスト）
4	宗ことみ	（新武館）
5	藤原弥生	（新富和道）
6	松本穂純	（琉翔館）
7	廣瀬一花	（帝京中）
8	釣川真波	（佐尚武）
9	田辺眞子	（海王塾）
10	池田絢葉	（心道会）
11	安部七海	（常志館）
12	宮本弥那	（円空菊池）
13	金城凛	（天空塾）
14	熊見玲咲	（円空菊池）
15	河田梨涼	（佐藤道場）
16	福田唯加	（教道館）
17	中島希咲	（拳姿塾）
18	林美璃愛	（長崎糸東）
19	田浦月愛	（海王塾）
20	秋丸茉璃乃	（山本道場）
21	本田弥衣	（武當館）
22	澤勢はな	（勝和会）
23	鈴木澪羅	（西北道場）
24	那須夢夏	（新富和道）
25	佐藤未菜美	（英道館）
26	米良夏海	（海王塾）
27	松元乃愛	（夢道場）
28	渡辺花音	（円空菊池）
29	岩田恵実	（福田道場）
30	小嶋百加	（マリスト）
31	川越光	（帝京中）
32	尾崎瑠花	（新武館）
33	北桜歌	（拓魂塾）
34	深見紗妃	（西北道場）
35	石川桜枝	（筑紫丘）
36	新谷雛子	（英道館）
37	佐々木瑠夏	（宗像福間）
38	黒木亜衣奈	（緑勝会）
39	宮本笑子	（海王塾）
40	田尻沙紋	（月心熊本）
41	城田梨美亜	（誠空会）
42	森玲穏	（九十九館）
43	古賀莞那	（獅流館）
44	鈴木日奈子	（新富和道）
45	小川結里歩	（聖武館）
46	薮田明美	（円空菊池）
47	西村芭音	（西林寺）
48	井関優希菜	（誠勇塾）
49	田中咲姫	（志道塾）
50	山本菜乃	（山本道場）
51	吉村夏菜	（忍門館）
52	矢野光	（広島誠心）
53	森みのり	（天空塾）
54	木原美咲	（獅勇館）
55	田口琴望	（教道館）
56	牧野瑞葵	（新富和道）
57	田中友紀乃	（佐尚武）
58	田代栞那	（円空菊池）
59	橋本恵奈	（憲櫻塾）
60	吉田愛	（緑勝会）
61	森永遠	（志道塾）
62	出田彩紗	（誠空会）
63	城戸せりな	（海王塾）
64	髙田末来	（常志館）
65	山田璃蘭	（英道館）
66	鈴木咲子	（帝京中）
67	梶村凛華	（西北道場）
68	松田琴心	（円心塾）
69	乙津蘭	（月心熊本）
70	藤本衣織	（マリスト）
71	尾崎喬椛	（新武館）
72	末永優月	（忍門館）
73	浦中妃咲希	（琉翔館）
74	見川翼	（夢道場）
75	岩崎律	（円空菊池）
76	藤澤喜衣	（誠勇塾）
77	新村莉來	（海王塾）
78	今林梨々愛	（常志館）
79	井野彩美花	（新富和道）
80	栗原琉衣	（新武館）
81	鈴木萌乃	（帝京中）
82	小川さやか	（福田道場）
83	金丸凛々杏	（心道会）
84	吉松莉瑚	（山本道場）
85	笠井くるみ	（円空菊池）
86	藤井夢姫	（翔聡館）
87	松尾奏花	（佐尚武）
88	磯村綾花	（忍門館）
89		（獅流館）
90	中嶋美樹	（月心熊本）
91	荒木琉愛	（夢道場）
92	上田莉央奈	（錬清会）
93	大賀心遥	（円空菊池）
94	宮崎颯花	（西林寺）
95	栗田怜生奈	（天空塾）
96	長濱遥奈	（海王塾）
97	田崎日菜	（誠空会）
98	門畑杏	（思永館）
99	新堀愛梨	（英道館）
100	山内結楓	（宗像福間）
101	川路仁幸	（新富和道）